Aktiver optischer Verteiler für NF-Quellen an [S/PDIF] Ausgängen.

Nach dem ich einige passive optische Verteiler getestet und für unbrauchbar befunden hatte, entstand dieses Projekt.

Es kann eine NF-Quelle von einem optischen [S/PDIF] Ausgang auf 4 Geräte verteilt werden.
Da das Gerät für meine Funkanwendungen konzipiert wurde und ich die NF-Verteilung optisch realisieren wollte, (um HF-Einstreuungen in die NF-Zuführung zu vermeiden) wurde auf elektrisch koaxiale Ein und Ausgänge verzichtet.
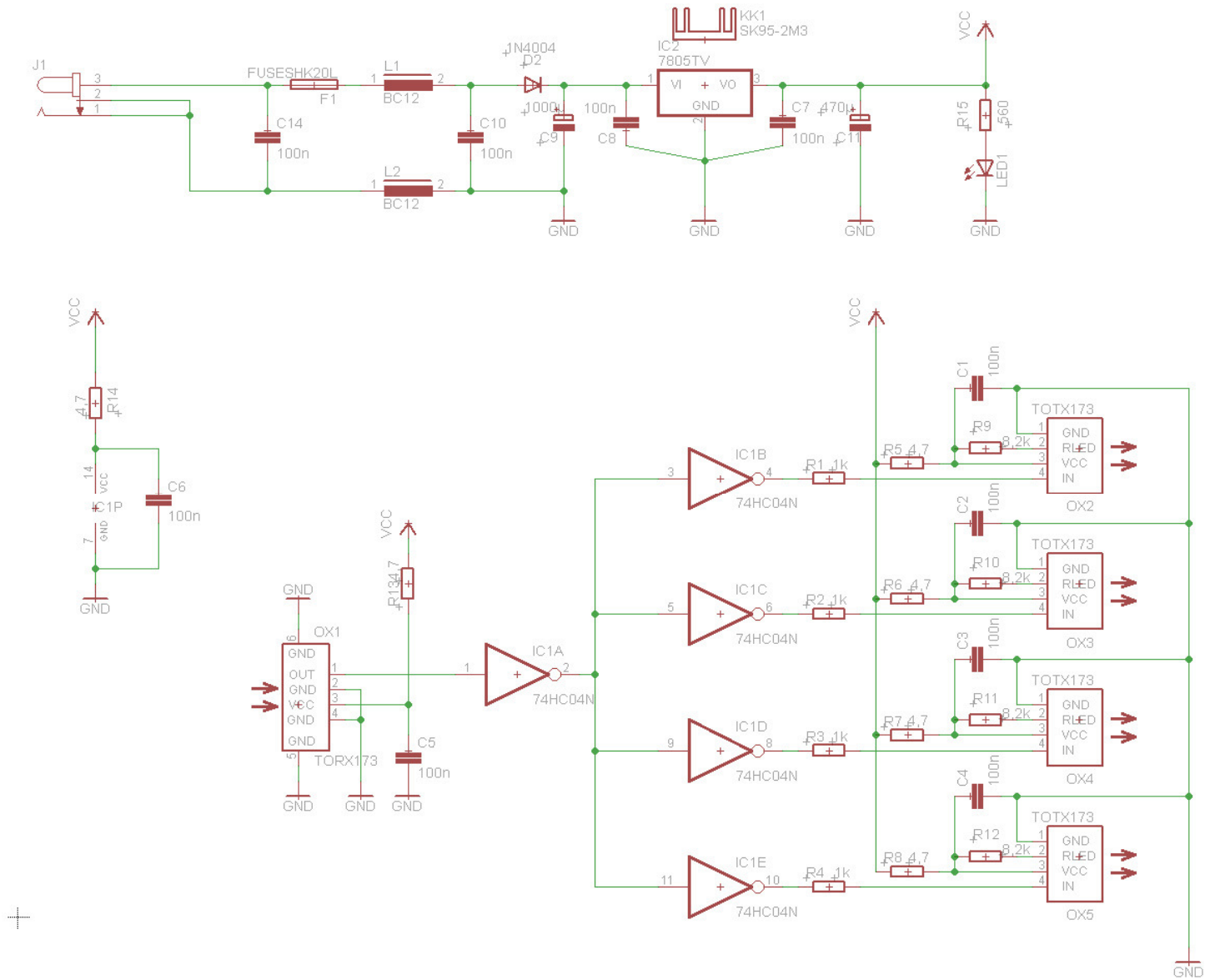
Koaxiale Ein und Ausgänge können aber ohne Probleme an der Schaltung betrieben werden, so ist auch eine Konvertierung von [Koaxial – S/PDIF] auf optisch und umgekehrt möglich.